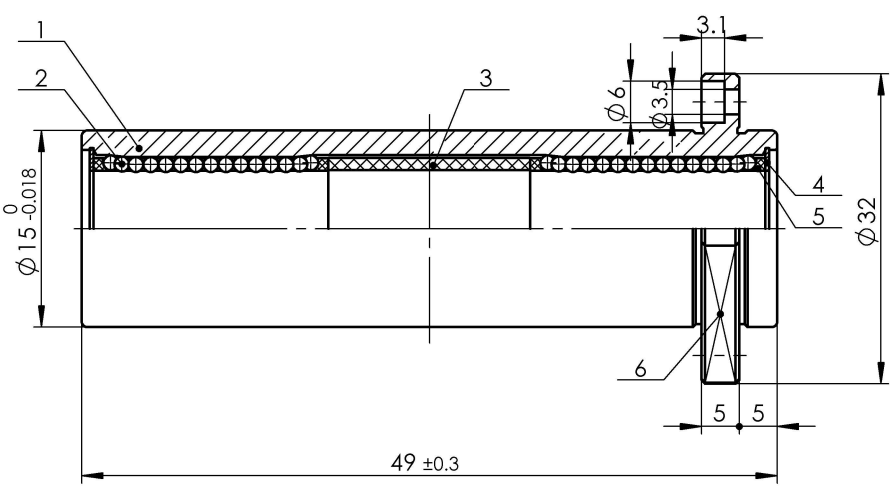

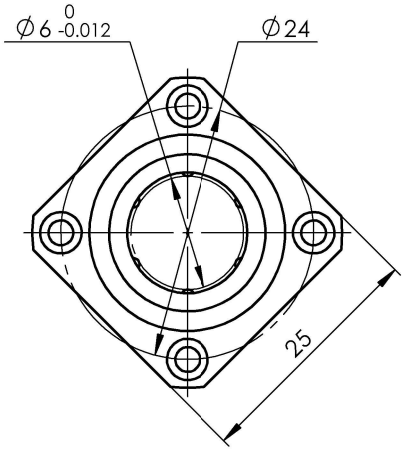

1、额定负荷：动负荷C：324N

静负荷Co：529N

2、径向跳动Kea≯0.020

序号	名　称	数量	材　料	热处理	重量	备　注
6	法兰盘	1	45			
5	保持架	2	PA66			
4	密封圈	2	65Mn 丁腈橡胶			
3	垫　片	1	PA66			
2	钢　球	192	GCr15	HRC61～65		4组球道 球径SΦ1.2
1	外　圈	1	GCr15	HRC58～64		

(通)用件登记
描　图
描　校
旧底图总号
底图总号
签　字
日　期

标记	处数	更改文件号	签　字	日　期

LMWKP6LUU

图号

设　计	袁振浩	标准化	
校　对	李洪洪	审　定	
审　核	李贺		
工　艺		日　期	

图样标记		重量	比例

共　　页　　第　　页

MYT®

宁波美亚特精密传动部件有限公司