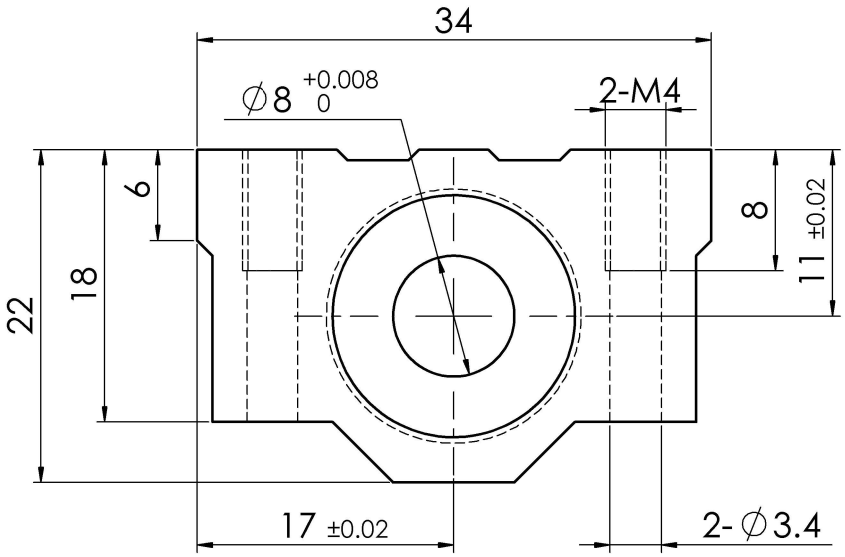

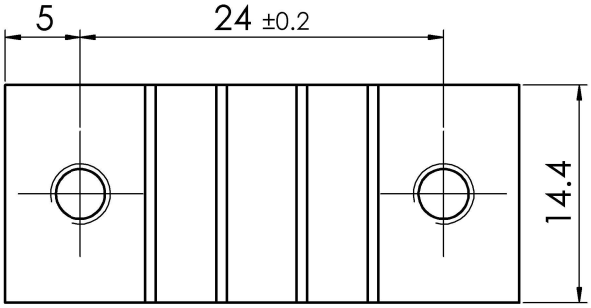

(通)用件登记

描 图

描 校

旧底图总号

底 图 总 号

签 字

日 期

标记	处数	更改文件号	签 字	日 期

设 计	袁栋浩	标准化	
校 对	李明洪	审 定	
审 核	李贺		
工 艺		日 期	

SCE8SUU

图 样 标 记		重 量	比 例
			2:1

共 页 第 页

图号			
材料		热处理	

MYT ®

宁波美亚特精密传动部件有限公司